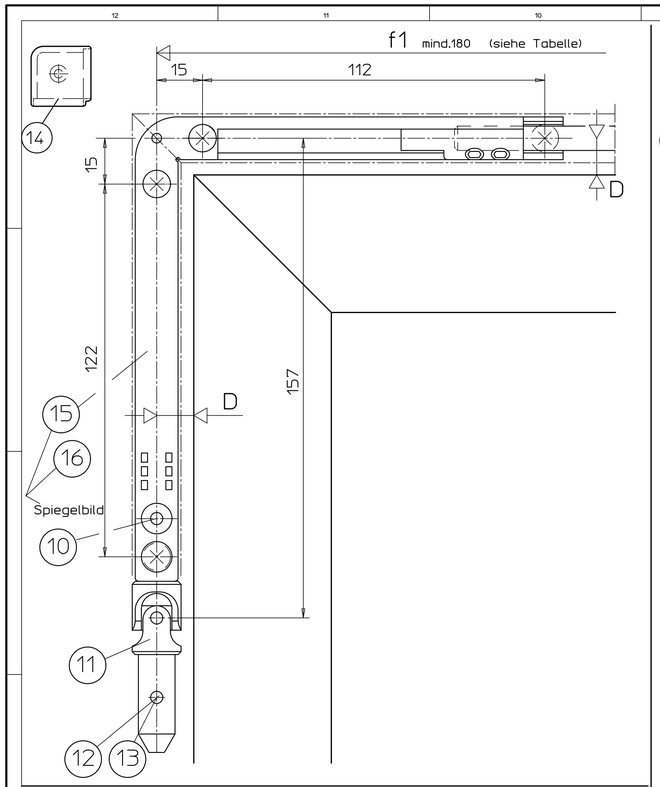

Getriebe Fz 90 L (Fz 90 R ist spiegelbildl.)

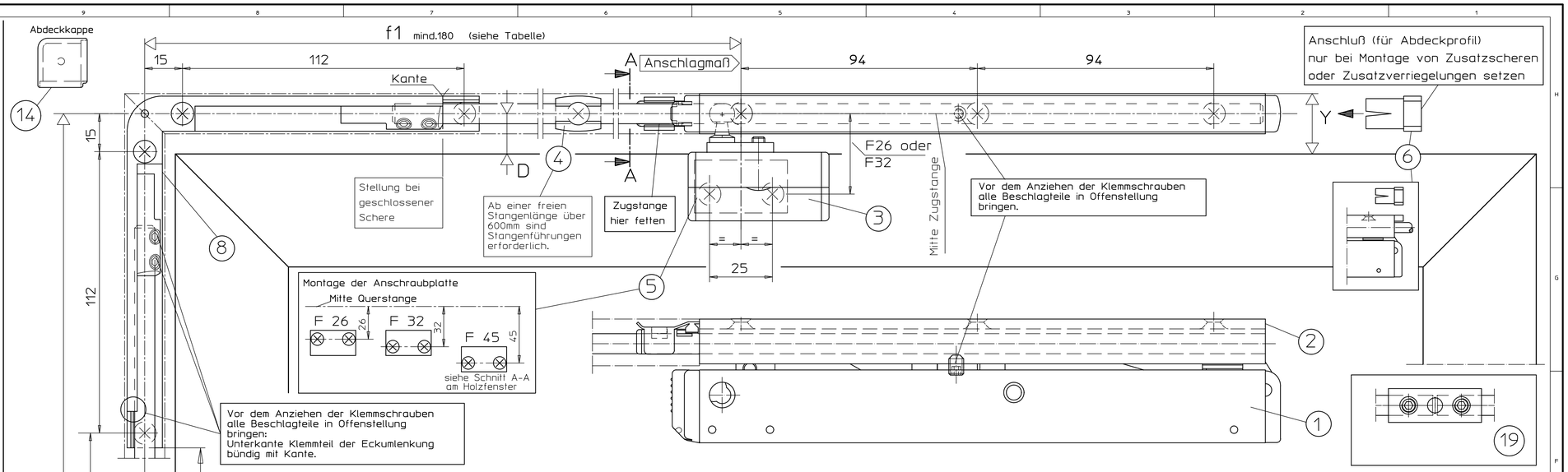

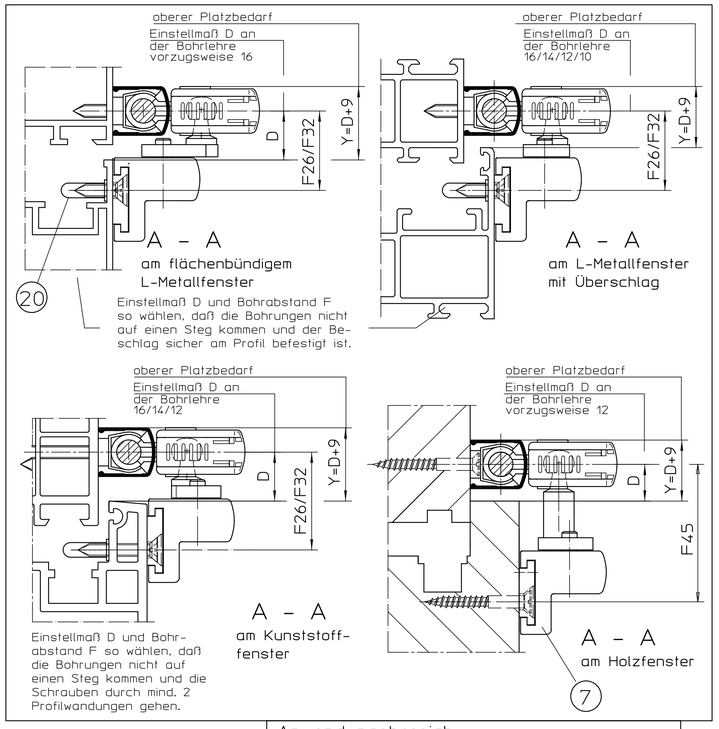

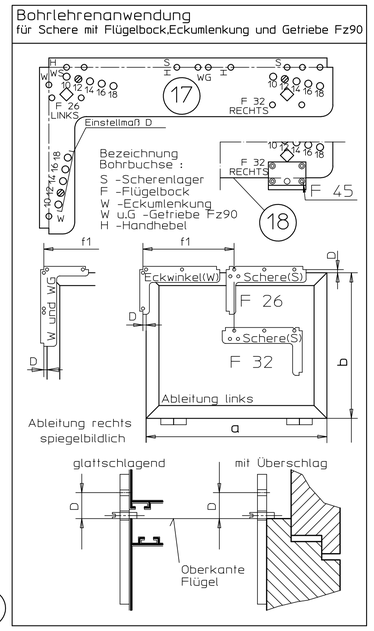

Einbaumasse		
Flügelbreite a	f-Maße	Scherenverteilung, Längen der Stangen (LQ,LZ) und Abdeckprofile (LA);
380-420	f1=a/2+D-20	1 Schere
420-1200	f1=a/2+D	
900-2400	f1=a/4+D f2=a/2	2 Scheren
Bei 1 Flügel		3 Scheren
1300-3600	f1=a/6+D f2=a/3 f3=a/3	
Bei mehreren Flügeln		
Gesamtflügelbreite a= max.3600	f1=min.180 f2=min.340 f3=min.340	

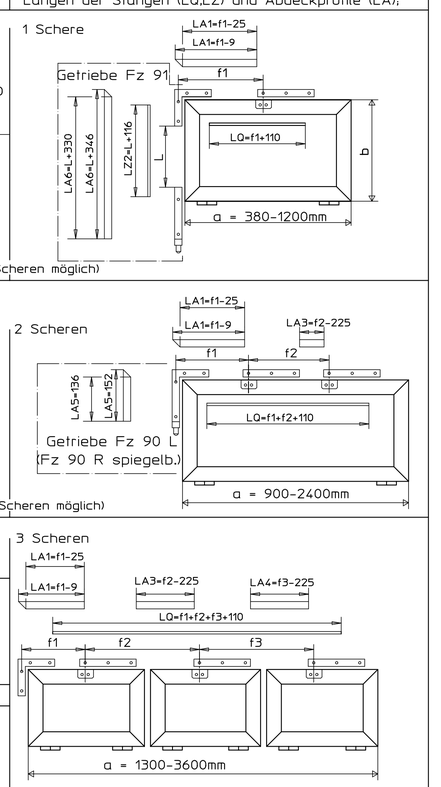

Montagehinweis
für Getriebe Fz 91
1.Eckumlenkung (8) mont.
2.Zugstange einschieben
3.Getriebe (9) mont.
4.ggf.Spannstift 4x20 (13)
für abnehmbare Kurbel-
stange einschlagen
5.Kreuzgelenk (11) mont.

Befestigungsmittel

Fenstertyp	Befestigungsschrauben	Bohr∅
Holz	Senkholzschrauben 4*35 DIN 97 o.DIN 7997	2,5mm
Leichtmetall	Senkblechschrauben 4,2*L DIN7972 o.DIN7982 Schr.muß durch min.1,8mm Profilwand.gehen	3,5mm
Kunststoff	Senkblechschrauben 4,2*L DIN7972 o.DIN7982 Schr.muß durch min.2 Profilwandungen gehen	3,5mm

Befestigungsschrauben werden nicht mitgeliefert.

Technische Daten

- Öffnungsweite ca. 170mm (Standard), Beschlaghub 54mm,
- begrenzbar auf ca. 100-130mm, Beschlaghub 38-42mm mit Hubbegrenzung für Getriebe Ident.-Nr.12335

Wichtige Hinweise:

- Einbauzeichnung, Montageanleitung, Wartungs- und Bedienungsvorschriften sind zu beachten,
- Der festgelegte Anwendungsbereich ist einzuhalten,
- Die vorgeschriebenen Anschlagmaße sind zu beachten,
- Die vorgeschriebenen Befestigungsmittel sind zu verwenden,
- Um Verletzungen zu vermeiden sind Schutzkappen auf überstehende Gewinde der Befestigungsschrauben zu drehen,
- Beschlagteile sind in Geschlossenlage gezeichnet, die Montage erfolgt aber in Offenlage,
- Alle Klemmschrauben sind in Offenlage mit Inbusschlüssel SW3 mit 5Nm anzuziehen,
- Nach der Montage und vor Inbetriebnahme ist die Funktion zu prüfen, alle Klemmschrauben nachzuziehen,
- Gelenk- und Gleitstellen sind mit einem säurefreien Fett nach DIN 51825 zu fetten,
- Die freie Zugänglichkeit der Beschlagteile zur Fettung und Wartung ist nach DIN 18357 sicherzustellen,
- Werden Stangen und Abdeckprofile anderer Hersteller verwendet, so übernimmt GEZE keine Gewährleistung und keine Haftung für die entstehenden Schäden und Folgeschäden,
- Ab einer freien Stangenlänge von 600mm sind Stangenführungen zu verwenden,
- Bei Kippfenster ist die Verwendung einer geeigneten Fangsicherung vorgeschrieben (siehe GEZE Fang- und Putzsicherung),

Weitere Einbauzeichnungen für GEZE OL90N:

OL 90 N mit Fz 91 und Zusatzverriegelungen Zusatzblatt zu 40444-EP-008	40444-EP-022
OL 90 N für Schrägfenster mit Getriebe Fz 91 oder Fz 92	40444-EP-007
OL 90 N Kurbelstangen und Zubehör für Getriebe Fz 90,Fz 91,Fz 92	40444-EP-011

Anwendungsbereich

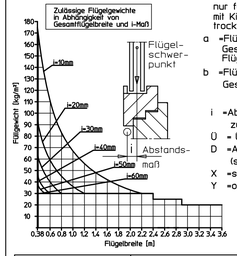

nur für vertikal eingebaute Rechteckfenster mit Kipp- oder Klappflügel einwärts in trockenen Innenräumen,

a =Flügelbreite min. 380mm
Gesamtflügelbreite (Summe aller Flügelbreiten) max. 3600

b =Flügelhöhe min. 250mm
Gesamtflügelgewicht max. 80kg

i =Abstandsmaß des Flügelschwerpunkts zum Banddrehpunkt 10 bis 60mm
Ü = Überschlaghöhe 0-25mm
D =Außenkante Flügel bis Mitte Gestänge (siehe Tabelle)
X =seitlicher Platzbedarf (siehe Tabelle)
Y =oberer Platzbedarf (siehe Tabelle)

Flügelhöhe b	D-Maß oben	Platzbedarf Y oben
250 bis 300mm	16 bis 18mm	D + 9mm
301 bis 400mm	14 bis 18mm	D + 9mm
401 bis 500mm	12 bis 18mm	D + 9mm
ab 501mm	10 bis 18mm	D + 9mm

Bei Verwendung einer Zusatzverriegelung ist D=16 notwendig

Ableitung	D-Maß seitlich	Platzbedarf X seitlich
Getriebe Fz 90 L/R u.Fz 91 mit fester Kurbelstange abnehmbarer Kurbelstange	min. 10mm min. 14mm	D + 9mm D + 14mm

sofern die zulässige Flügelbreite nicht überschritten wird dürfen bis zu 3 Scheren montiert werden. Scherenverteilung siehe Tabelle Einbaumasse.

Bestellbedarf* für Rechteckfenster OL 90 N mit ...		Beschlagteile (s.Stückl.) A	B+B1	C	D	E
Getriebe Fz 90 links	L-Met./Kunststoffenster	X			X	
	Holzfenster		X		X	
Getriebe Fz 90 rechts	L-Met./Kunststoffenster	X				X
	Holzfenster		X			X
Getriebe Fz 91	L-Met./Kunststoffenster	X		X		
	Holzfenster		X	X		

* Abdeckprofil und Stange muß gesondert bestellt werden

Pos.	Stck.	Benennung	Ident.-Nr. bei Ausführung: EV1	weiß RAL9016	dunkel-bronze	schwarz	RAL...	Stck
A		Schere OL 90 N Inhalt:	30373	30377	30374	74509	30376	6
1	1	Flachformschere OL 90 N						
2	1	Scherenlager						
3	1	Flügelbock						
4	1	Stangenführung						
5	1	Anschraubplatte						
6	1	Anschluß						
20	2	Schutzkappe						
B		Schere OL90N o. Flügelbock Inhalt:	71203	71207	71204	99477	71206	4
	1	Pos.: 1, 2, 4, 6;						
B1		Flügelbock für Holzfenster Euronut Inhalt:	30886	30890	30887	99475	30889	2
7	1	Flügelbock für Holzfenstr						
5	1	Anschraubplatte						
C		Eckumlenkung mit Getriebe Fz 91 Inhalt:	30817 verzinkt	30817 verzinkt	30818 schwarz	30818 schwarz	30817 oder 30818	6
8	1	Eckumlenkung						
9	1	Getriebe						
10	1	Gewindestift M4x10,8						
11	1	Kreuzgelenk						
12	1	Spannstift 4x16 für feste Kurbelstange						
13	1	Spannstift 4x20 für abnehmbare Kurbelstange						
14	1	Abdeckkappe						
D		Eckwinkel mit Getriebe Fz90 links Inhalt:	30809 verzinkt	30809 verzinkt	30810 schwarz	30810 schwarz	30809 oder 30810	4
		Pos.: 10, 11, 12, 13, 14						
15	1	Eckwinkel mit Getriebe Fz 90 L						
E		Eckwinkel mit Getriebe Fz90 rechts Inhalt:	30811 verzinkt	30811 verzinkt	30812 schwarz	30812 schwarz	30811 oder 30812	4
		Pos.: 10, 11, 12, 13, 14						
16	1	Eckwinkel mit Getriebe Fz 90 R						

Stangen und Abdeckprofile						
Abdeckprofil L=2m *	30401	30405	30402	74537	30404	
Abdeckprofil L=3m *	30396	30400	30397	74539	30399	
Abdeckprofil L=6m	27558	27561	27559	74540	28342	
Stange ∅8 verzinkt L=2m	16555					
Stange ∅8 verzinkt L=3m	16591					
Stange ∅8 verzinkt L=6m	16592					
	Zubehör (muß gesondert bestellt werden)	für Holz	für Kunststoff/Metal			
17	Bohrlehre	54799 gelb	54800 blau			
18	Zusatzbohrlehre OL 90 N für Holzfenster F=45	28141				
19	Stangenkupplung OL 90 N	43546				
4	10 Stangenführung	10878				je 1
	1 Hubbegrenzung für Getriebe	12335				

* Abdeckprofil beidseitig auf Gehrung geschnitten

Diese Zeichnung entspricht dem Entwicklungsstand des Zeichnungsdatums bzw. der letzten Änderungseintragung.Aus der Benutzung der Zeichnung können keine Ansprüche, gleich welcher Art, einschließlich Schadensersatzansprüche, abgeleitet und gegen GEZE geltend gemacht werden. Die Zeichnung bleibt unser Eigentum und ist Dritten nur für die Vertragsdauer zur Benützung überlassen.Sämtliche sich aus der Zeichnung ergebenden Ansprüche stehen ausschließlich GEZE zu.Ohne vorherige Zustimmung von GEZE darf diese Zeichnung weder vervielfältigt noch Dritten zugänglich gemacht werden.

02	21.07.2010	tbf15	49068	gegr. / checked	07.09.2010
01	23.11.2006	tbm14	47863	Ersatz für: subst. for:	40444-0-008.03
00	27.03.2003	tbm14	*	Ersetzt durch: subst. with:	

GEZE GmbH, P.O. Box 13 63, 71226 Leonberg, Germany

vertraulich / confidential

Benennung / designation: OL 90 N Oberlichtoeffner mit Getriebe Fz 91 oder Fz 90 L/R

	Datum / date	Name / name
erstellt / drawn	21.07.2010	tbf5
gepr. / checked	07.09.2010	tbf6

Blatt / von sheet / of: 1 / 1
Maßstab scale: 1:1
Sprache / language: D
Material-Nr. D-no.
Zeichnungs-Nr. / document-no.: 40444-EP-008